WEVER & DUCRÉ LIGHTING

MATCH 1.0

190151BL3

PROJECT

TYPE

OPMERKINGEN

HOEVEELHEID

DATUM

Spot van gegoten aluminium met ronde sokkel, voor plafondinbouw; RAL 9011 + No matching RAL; gereedschapsloze installatie met draadveren; geschikt voor plafonddikte van 4-26 mm; inbouwdiepte 85mm; met COB (Chip on Board) technologie voor maximale efficiëntie; lichtkleur 2700 K; ≤ 2 SDCM (initial MacAdam); CRI ≥ 90; stralingshoek 30°; spotkop 350° draaibaar en 90° kantelbaar; beschermingsgraad IP20; Klasse 3; IC-waarde; driver niet inbegrepen; lichtbron kan worden vervangen door Wever & Ducré of door een vakman met uitdrukkelijke toestemming;

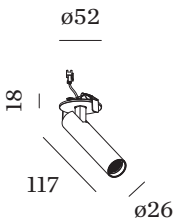

ARMATUUR

Plafond
Half ingebouwd
max. kantelhoek 90 °
rotatie 350 °
Matzwart + Aluminium geborsteld
RAL 9011 + No matching RAL [a]
IP20
IC rated
Interieur
525 lm

LED MODULE

2700 K
CRI ≥ 90
L80 / 50000h
≤ 2 SDCM (initial MacAdam)

OPTISCH

Medium (standard)
stralingshoek 30°
CIE flux code: 97 100 100 100 100

ELEKTRISCH

excl. driver
17 V
Klasse 3

FYSIEK

diameter 26 mm
hoogte 117 mm
0.16 kg
springveren

UITSPARING

diameter 45-47 mm
min. plafonddikte 4 mm
max. plafonddikte 26 mm
Inbouwdiepte 85 mm

[a] De kleur kan vanwege productieomstandigheden iets afwijken.

LICHTVERDELING

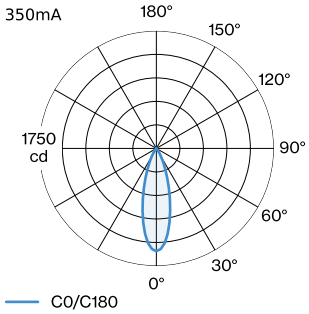

KEGELDIAGRAM

medium (standard) 350mA

h (m)	E0° (lx)	ø (m)
1	1530	0.54
2	380	1.09
3	170	1.63
4	100	2.18
5	60	2.72

ELEKTRISCHE ACCESSOIRES

DRIVER

TYPE	KLEUR	SPANNING	L·B·H (MM)	ARTIKEL NUMMER
6.3W | 350mA | 8.6-18V | 100-240VAC		8.6-18V	66·39·22	90213303
8W | 350mA | 12-24V | phase cut TE | IP65 | 110-277VAC		12-24V	44·27·20	90223303
10W | 350mA | 13-26V | phase-cut dim | 220-240VAC		13-26V	115·41·25	90223406
14W | 350mA | 10-40V | DALI-2 push dim | 220-240VAC		10-40V	166·29·21	90243502

['190151BL3'] De technische gegevens vertegenwoordigen nominale waarden voor een omgevingstemperatuur van 25 °C. Voor de gegevenswaarden voor de lichtstroom geldt initieel een tolerantie van +/- 10%, voor het elektrische aansluitvermogen geldt in eerste instantie een tolerantie van +/- 10% en voor de kleurtemperatuur geldt in eerste instantie een tolerantie van +/- 150 K. Wij aanvaarden geen aansprakelijkheid voor druk- en zetfouten. The general terms and conditions of Wever & Ducré BV apply.

© Wever & Ducré BV · Spinnerijstraat 99/21 · 8500 Kortrijk · Belgium · www.weverducre.com